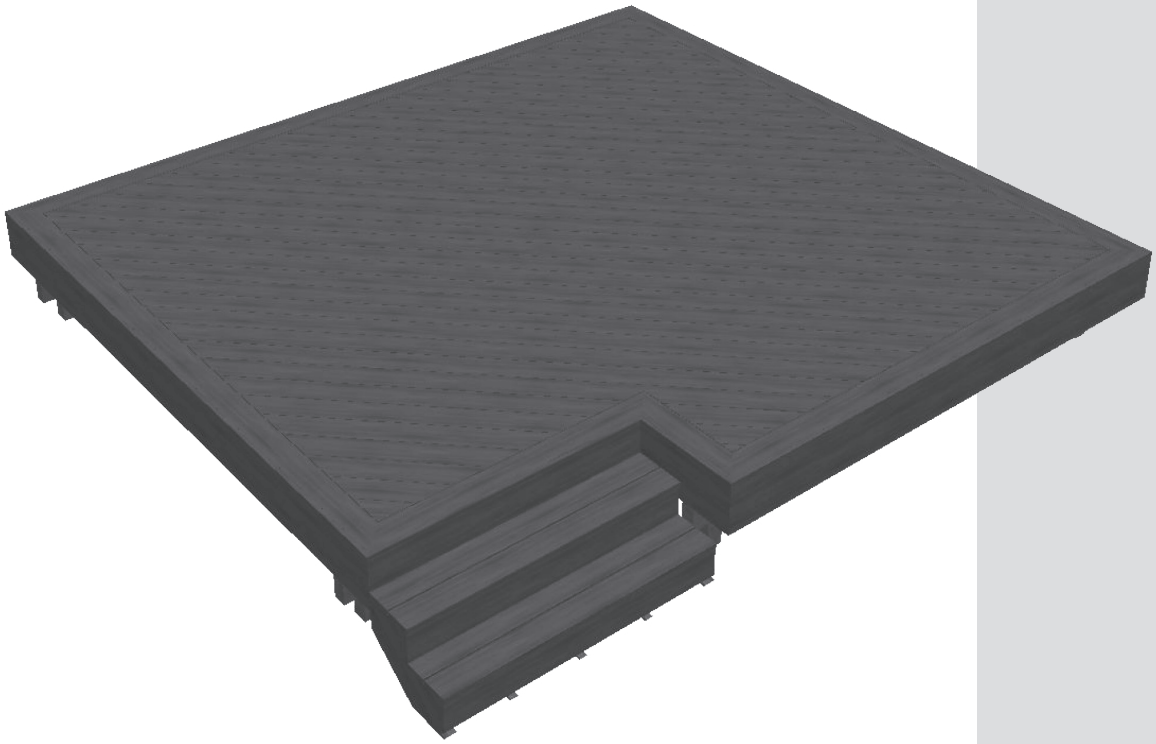

fiberon®

Directives d’installation pour terrasse

Toutes les terrasses en PVC et PE

1-800-573-8841 | fiberondecking.com

Table des matières

Renseignements de sécurité 2
Garantie 2
Avant l'installation . . . . . 4 - 7
Installation des attaches STARTER pour les planches de départ et de fin 8
Installation des attaches Fiberon[MD] EDGE et Fiberon EDGEX . . . . . 9 - 10
Installation des attaches en ligne universelles . . . . . 11 - 12
Installation des attaches de surface 13-15
Installation des contremarches et bordures 16

Renseignements de sécurité

Bien lire et comprendre la totalité du présent manuel avant de commencer l'installation de votre terrasse.

Avertissement relatif à l'électricité statique

Les milieux secs et venteux peuvent créer des conditions temporaires favorables à l'électricité statique dans de nombreux produits à base de plastique comme les tapis, le rembourrage et les terrasses en composite et en PVC, lesquelles peuvent varier en fonction du climat et des conditions du site. L'électricité statique est un phénomène naturel et il ne s'agit pas d'un défaut. En cas d'accumulation excessive d'électricité statique sur une terrasse installée, arrosez-la d'eau pour supprimer la charge statique. Pour une solution plus efficace, Fiberon recommande ce qui suit :

1. Enlever tous les débris de la surface de la terrasse.
2. Diluer un concentré de ACL Staticide[MD] tel qu'indiqué sur la bouteille.
3. Pulvériser ou utiliser un balai à franges pour appliquer ce mélange sur toute la surface de la terrasse. Laisser sécher à l'air libre. Ne pas tenter d'essuyer la surface, car un essuyage réduira l'efficacité du revêtement anti-statique.

AVERTISSEMENT : Bien que très sûr dans sa forme mélangée, le concentré ACL Staticide est considéré comme un produit chimique dangereux lorsqu'il n'est pas mélangé. NE PAS UTILISER de concentré ACL Staticide lorsqu'il n'est pas mélangé.

AVERTISSEMENT : Porter des lunettes de protection lors de l'utilisation d'outils électriques.

AVERTISSEMENT : Ces planches de terrasse sont destinées uniquement aux surfaces de terrasse ou les surfaces liées aux terrasses, comme les marches d'escalier ou les rampes. Le matériau n'est pas approuvé pour des applications structurales.

AVERTISSEMENT : Lors de l'utilisation d'une échelle sur une terrasse en composite, il faut obligatoirement installer un panneau de contreplaqué sur la surface de la terrasse afin de disperser la charge des pattes de l'échelle aux solives sous-jacentes. En installant le panneau de contreplaqué, visser les attaches à travers le panneau de contreplaqué afin qu'il ne glisse pas. Positionner les attaches de manière à ce qu'elles se retrouvent bien ancrées entre les espacements des planches de terrasse dans les solives. Ainsi il n'y aura pas de trous dans les lames, une fois la plaque de contreplaqué retirée. S'assurer de toujours respecter les consignes de sécurité ainsi que les directives du fabricant de l'échelle.

AVERTISSEMENT : Une source de chaleur inhabituelle ainsi qu'une accumulation thermique pourraient endommager les surfaces de terrasse. Par exemple : les foyers, la lumière réfléchie par le verre et les surfaces métalliques réfléchissantes à proximité, ainsi que les installations hydrofuges sous la terrasse qui ne fournissent pas suffisamment de ventilation. Faire preuve de prudence lorsque l'on marche pieds nus sur la terrasse en plein soleil.

AVERTISSEMENT : Les attaches ont des bords tranchants. Utiliser avec précaution.

Garantie

Garanties de la terrasse*			Garantie résidentielle de rendement limitée	Garantie résidentielle limitée de résistance aux taches et à la décoloration	Garantie commerciale de rendement limitée	Garantie commerciale limitée de résistance aux taches et à la décoloration
PVC		Promenade	À vie	50 ans	10 ans	10 ans
PVC		Paramount	À vie	50 ans	10 ans	10 ans
Composite (PE)	Concordia	Collection Symmetry	À vie	50 ans	10 ans	10 ans
Composite (PE)	Concordia	Collection Horizon	À vie	50 ans	10 ans	10 ans
Composite (PE)		Sanctuary	40 ans	40 ans	10 ans	10 ans
Composite (PE)	Good Life	Collection Escapes	30 ans	30 ans	10 ans	10 ans
Composite (PE)	Good Life	Collection Weekender	25 ans	25 ans	10 ans	10 ans
Composite (PE)		ArmorGuard	25 ans	25 ans	10 ans	10 ans
Composite (PE)		Veranda par Fiberon	25 ans	25 ans	10 ans	S.O.

*Les garanties énumérées ici sont destinées aux applications de terrasse uniquement. Lors de l'utilisation de Concordia dans une application de revêtement, consulter la garantie résidentielle limitée de Fiberon - rendement, résistance aux taches et à la décoloration.

Pour de plus amples renseignements, visiter le site fiberondecking.com.

REMARQUE : Fiberon recommande l'utilisation d'un solin de qualité sur les solives pour obtenir une installation optimale et réduire le bruit potentiel causé par les planches qui bougent contre les solives. Des produits tels que Grace Vycor Deck Protector, Tite Seal ou d'autres solins autoadhésifs comparables procurent une surface de contact lisse et uniforme entre les solives et les planches de terrasse Fiberon[MD]. Toutes les terrasses Fiberon offrent une garantie à long terme, tel qu'indiqué précédemment. Afin de prolonger la vie des solives sous la terrasse, nous recommandons d'utiliser du ruban à solive. Lorsqu'appliqué correctement, le ruban à solive s'est avéré très efficace pour la protection des solives contre la dégradation prématurée.

IMPORTANT : Respecter les codes du bâtiment de votre localité. Une bonne planification dans la disposition de la terrasse résultera en une meilleure apparence du projet. À défaut de respecter ces directives d'installation, la garantie pourrait être annulée.

IMPORTANT : Avant de commencer, bien lire les directives d'installation de terrasse ainsi que celles du système de rampe pour le projet. Ne pas lire les instructions peut entraîner une installation plus difficile et pourrait annuler la garantie.

Avant de commencer

ACCLIMATATION ET ENTREPROSAGE

Avant l'installation, les matériaux doivent être entreposés sur une surface plane supportée tous les 24 po (609,6 mm), ainsi qu'à l'ombre ou couverts si l'emballage original a été retiré.

CIRCULATION D'AIR ET DRAINAGE

S'assurer que la circulation d'air est adéquate et sans obstruction sous 50 pour cent du périmètre de la terrasse afin de permettre la ventilation transversale. Cela permet non seulement de favoriser l'assèchement, mais aussi de prévenir l'accumulation de chaleur sous la terrasse. Laisser un espace ouvert minimum de 1-½ po (38,1 mm) entre le dessous des solives ou de la bordure (si elle est suspendue plus bas que les solives) de la terrasse et le sol ou la surface existante. L'eau doit pouvoir s'écouler du dessous de la terrasse. Améliorez le système d'écoulement ou nivelez le sol là où l'eau pourrait stagner. Ne pas installer la terrasse directement sur une surface pleine ou existante.

Installation de dormants : La hauteur minimum des solives est de 1-½ po (38,1 mm), installées de niveau, dans le sens de l'écoulement de l'eau et directement sur une sous-structure solide. Créer une ventilation transversale appropriée pour la terrasse en agrandissant l'espacement entre les planches à 1/4 po (6,4 mm), jusqu'à un maximum de 3/8 po (9,5 mm). La disposition de la terrasse doit prévoir un minimum de 1-½ po (38,1 mm) de circulation d'air sans obstruction sous la terrasse aux extrémités ouvertes des solives pour la ventilation transversale et le drainage.

Les systèmes d'imperméabilisation sous la terrasse, lorsqu'ils sont bien installés, peuvent fournir un espace supplémentaire pour le séjour ou le rangement. Une mauvaise installation de ceux-ci peut restreindre la circulation de l'air et provoquer une accumulation de chaleur et/ou d'humidité qui peut entraîner des conséquences indésirables. Tout système utilisé doit suivre les lignes directrices du fabricant en plus des exigences précédentes relatives à la circulation d'air et au drainage.

Déterminer l'emplacement des solives

L'emplacement des solives est important pour la sécurité de la terrasse et aura une incidence sur la disposition, le coût et la facilité d'installation du système de rampe. Si l'on prévoit installer une rampe, déterminer l'emplacement des poteaux avant la construction des solives. Les solives utilisées dans la construction de l'ossature de la terrasse doivent satisfaire tous les codes IRC/IBC, d'État/province et régionaux.

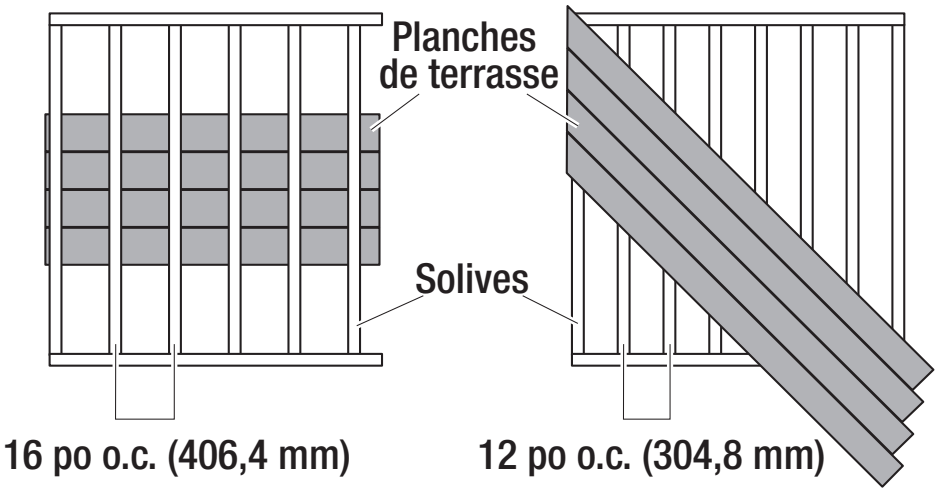

REMARQUE : Pour les terrasses utilisant des solives en métal, des attaches de surface spéciales sont requises. Les attaches Fiberon EDGEX sont offertes avec des options d'attache pour solive métallique. Il est possible d'utiliser les attaches universelles Phantom en utilisant une vis de type autotaraudeuse métallique en guise de substitution (non comprise). Des attaches pour métaux avec angle d'installation de 90 degrés sont requises. Contacter Fiberon au 1-800-573-8841 pour obtenir de plus amples renseignements.

Espacement des solives/limons			Perpendiculaire	Diagonal (jusqu’à un angle de 45 °)	Escaliers	Perpendiculaire	Diagonal (jusqu’à un angle de 45 °)	Escaliers
PVC	Promenade		16 po (406,4 mm)*	12 po (304,8 mm)	24 po (609,6 mm)**	12 po (304,8 mm)	8 po (203,2 mm)	20 po (508 mm)**
PVC	Paramount							
Composite (PE)	Concordia	Collection Symmetry	16 po (406,4 mm)*	12 po (304,8 mm)	12 po (304,8 mm)	12 po (304,8 mm)	8 po (203,2 mm)	9 po (228,6 mm)
Composite (PE)	Concordia	Collection Horizon						
Composite (PE)	Sanctuary							
Composite (PE)	Good Life	Collection Escapes						
Composite (PE)	Good Life	Collection Weekender						
Composite (PE)	ArmorGuard							
	Veranda par Fiberon							

*Les planches de terrasse Promenade et Paramount sont approuvées pour une utilisation sur des solives espacées d’un maximum de 16 po (406,4 mm) de centre à centre. Toutefois, pour créer une impression plus striée, Fiberon recommande d’espacer les solives de 12 po (304,8 mm) de centre à centre.

**Lors de l’installation d’une terrasse Promenade ou Paramount, fixer les marches d’escalier à des limons de 2 po x 4 po (50,8 mm x 102 mm) en pin traité installés sur le rebord avec des clous galvanisés à chaud de 12D x 3-¼ po (83 mm) alignés avec le centre de la marche d’escalier.

Facteurs à considérer pour la dilatation et l’espacement

Tout matériau de terrasse, que ce soit du bois, un composite ou du métal, subit un certain degré de dilatation linéaire en raison des changements de température et de saison. Pour un espacement optimal, ne pas exposer les planches à un ensoleillement direct pendant l’entreposage ou la coupe, jusqu’à l’installation si possible. Afin de compenser les effets de la contraction et de la dilatation, utiliser des planches courtes (si possible) avec des séparateurs ou des diviseurs entre chaque ensemble continu de planches.

Un espacement adéquat entre les planches, soit 3/16 po (4,8 mm) entre les côtés des planches, procurera un drainage approprié et aidera le retrait des petits débris organiques. Prévoir un minimum de 1/4 po (6,4 mm) d’espacement entre les planches et toute structure permanente. Les exigences d’espacement doivent être respectées pour obtenir une protection complète en vertu de la garantie Fiberon[MD]. Les recommandations d’espacement aux extrémités sont déterminées selon la température, soit de 1/8 po (3,2 mm) pour les températures inférieures à 70 degrés Fahrenheit (21 degrés Celsius), ou de 1/16 po (1,6 mm) pour les températures supérieures à 70 degrés Fahrenheit (21 degrés Celsius).

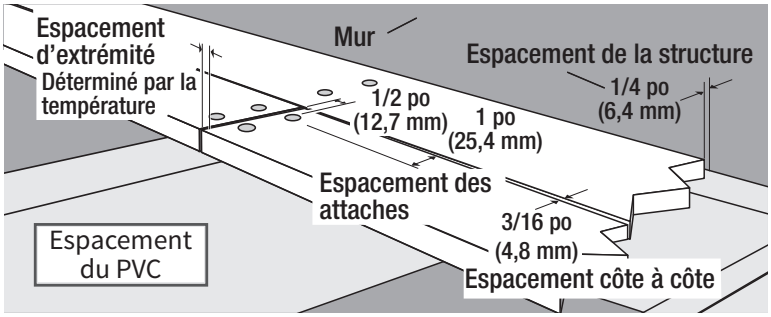

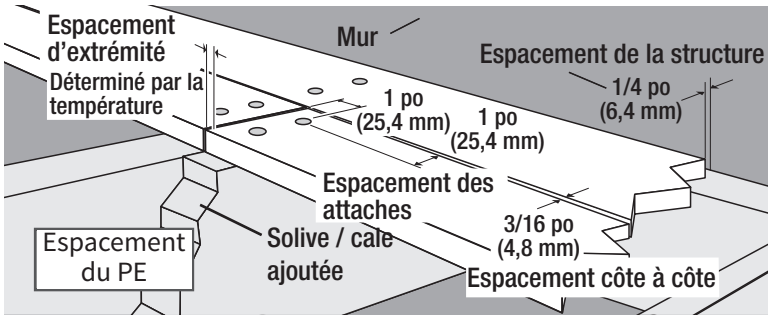

REMARQUE : Une attention particulière est requise lorsqu’on travaille directement au soleil, car les planches de terrasse subiront de plus grands écarts de température en plein soleil. Pour aider à minimiser l’espacement aux extrémités, les planches de terrasse doivent être conservées à une température ambiante et à l’abri du rayonnement solaire direct avant la coupe, puis installées immédiatement.

Avant l’installation (suite)

<table>
<tr><th colspan="3">Espacement de bout en bout selon la température d’installation (Fahrenheit)</th><th>35 degrés et moins</th><th>36 - 69 degrés</th><th>70 - 89 degrés</th><th>90 - 109 degrés</th><th>110 degrés et plus</th></tr>
<tr><td rowspan="2">PVC</td><td colspan="2">Promenade</td><td rowspan="2">1/16 po (1,6 mm)</td><td colspan="2" rowspan="2">1/32 po (0,8 mm)</td><td colspan="2" rowspan="2">0 po (0 mm)</td></tr>
<tr><td colspan="2">Paramount</td></tr>
<tr><td rowspan="7">Composite (PE)</td><td rowspan="2">Concordia</td><td>Collection Symmetry</td><td rowspan="7">1/4 po (6,4 mm)</td><td rowspan="7">3/16 po (4,8 mm)</td><td rowspan="7">1/8 po (3,2 mm)</td><td rowspan="7">1/16 po (1,6 mm)</td><td rowspan="7">1/32 po (0,8 mm)</td></tr>
<tr><td>Collection Horizon</td></tr>
<tr><td colspan="2">Sanctuary</td></tr>
<tr><td rowspan="2">Good Life</td><td>Collection Escapes</td></tr>
<tr><td>Collection Weekender</td></tr>
<tr><td colspan="2">ArmorGuard</td></tr>
<tr><td></td><td colspan="2">Veranda par Fiberon</td></tr>
</table>

*Les planches de terrasse Promenade et Paramount sont approuvées pour une utilisation sur des solives espacées d’un maximum de 16 po (406,4 mm) de centre à centre. Toutefois, pour créer une impression plus striée, Fiberon recommande d’espacer les solives de 12 po (304,8 mm) de centre à centre.

**Lors de l’installation d’une terrasse Promenade ou Paramount, fixer les marches d’escalier à des limons de 2 po x 4 po (50,8 mm x 102 mm) en pin traité installés sur le rebord avec des clous galvanisés à chaud de 12D x 3-¼ po (83 mm) alignés avec le centre de la marche d’escalier.

REMARQUE : Dans les zones où de grandes variations de température prévalent, il est recommandé d’ajouter deux fois plus de cales aux joints d’about. Lorsqu’on utilise des attaches dissimulées, il faut ajouter deux attaches de surface dans la terrasse à l’emplacement de solive le plus près du milieu de chaque planche, afin de fixer celle-ci en place et permettre à la dilatation et à la contraction thermiques de s’exercer dans les deux directions. Pour une meilleure constance de l’espacement lors de l’utilisation de longueurs de planches en PVC supérieures à 16 pi (4,88 m), il est recommandé d’« épingler » les extrémités des planches en utilisant des attaches de surface placées sur les solives les plus à l’extérieur. Des attaches de surface dissimulées sont offertes pour cette application pour maintenir un aspect d’attache dissimulée.

Créer différents motifs de planche

Différentes apparences peuvent être obtenues en installant les planches de terrasse dans la même direction ou en alternant leur direction. Le motif du grain en relief se répète approximativement tous les 44 po (1117,6 mm) sur la longueur de la planche. Pendant la phase de planification de tout projet de terrasse, disposer les planches de terrasse avant l’installation afin d’obtenir l’effet et le motif souhaités. Ceci est également important si des matériaux de différentes longueurs ou de lots différents sont utilisés, car il faudra peut-être mélanger les différents motifs de grain en relief et les teintes pour obtenir l’apparence souhaitée. La terrasse Concordia[MC] Horizon[MD] comporte plusieurs motifs de grain en relief différents afin d’obtenir une apparence de bois plus naturelle et moins répétitive.

Direction du grain en relief pendant l’installation

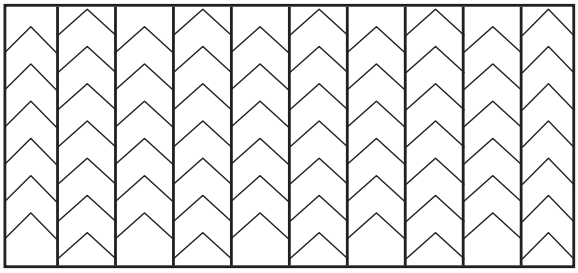

Même sens

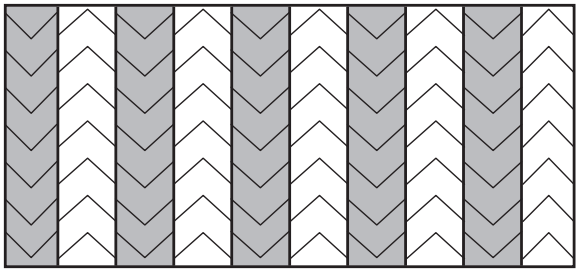

Sens alterné

Remarque particulière sur les configurations de cales

Lors de l’installation de cales de soutien supplémentaires, ne pas oublier qu’une cale installée horizontalement (cale couchée à plat) empêchera la circulation de l’eau et entraînera une accumulation de matière organique, ce qui compliquera le nettoyage. Pour de meilleurs résultats lors de l’utilisation de cales, les installer verticalement (escalier).

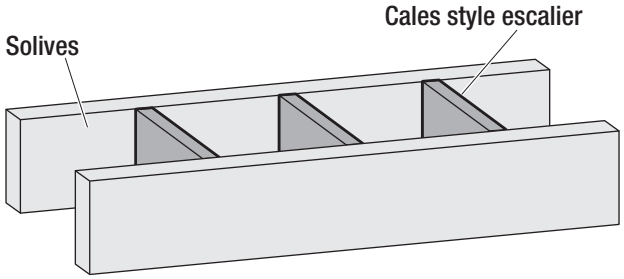

Charges lourdes

Lors de l’installation de charges lourdes sur votre projet de terrasse, par exemple un spa, s’assurer de bien comprendre et de respecter toutes les exigences du fabricant relatives à la structure et au soutien. Cela peut avoir une incidence sur la garantie.

Outils requis

Perceuse

Embout de fraisurage de 1/8 po (3,2 mm)

Lunettes de sécurité

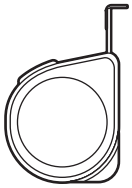

Ruban à mesurer

Niveau torpille

Équerre rapide

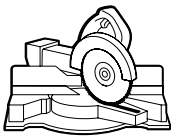

Scie à onglet

Crayon

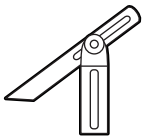

Équerre réglable

Niveau d’au moins 4 pi (1,22 m)

Installation d'attaches dissimulées Fiberon[MD] STARTER

REMARQUE : Dans les zones où de grandes variations de température prévalent, il est recommandé d'ajouter deux fois plus de cales aux joints d'about. Lorsqu'on utilise des attaches dissimulées, il faut ajouter deux attaches de surface dans la terrasse à l'emplacement de solive le plus près du milieu de chaque planche, afin de fixer celle-ci en place et permettre à la dilatation et à la contraction thermiques de s'exercer dans les deux directions. Pour une meilleure constance de l'espacement lors de l'utilisation de longueurs de planches en PVC supérieures à 16 pi (4,88 m), il est recommandé d'« épingler » les extrémités des planches en utilisant des attaches de surface placées sur les solives les plus à l'extérieur. Des attaches de surface dissimulées sont offertes pour cette application afin de maintenir un aspect d'attache dissimulée.

1 Installation des planches de la première rangée.

- Fiberon recommande de commencer par l'extérieur de la terrasse et de progresser vers la maison ou le mur. De cette façon, si une planche doit être découpée pour un ajustement, le côté coupé fera face à la maison ou au mur. Si l'installation est commencée sur la maison ou le mur, fixer les attaches de début à un minimum de 1/4 po (6,4 mm) du mur avec une seule vis dans la solive.
- Espacer les attaches à 16 po (406,4 mm) l'une de l'autre au maximum.
- Glisser la planche de terrasse dans les attaches d'extrémité. Il peut être utile de placer la planche avec un angle pour bien insérer celle-ci dans l'attache.
- Vérifier si la planche est entièrement insérée dans les attaches et pousser délicatement la planche vers le bas pour la verrouiller en place.

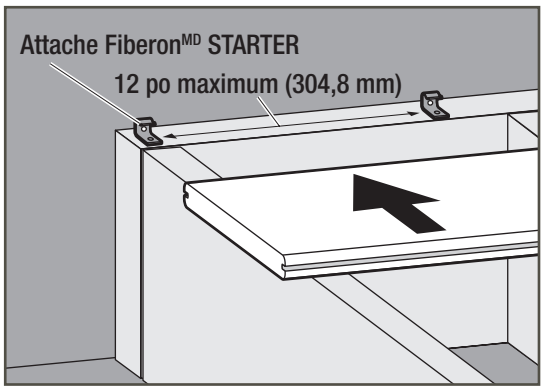

REMARQUE : Suivre les instructions des attaches Fiberon EDGE (p. 9 - 10) ou des attaches universelles Phantom (p. 11) pour installer le milieu de terrasse avant les planches d'extrémité.

2 Installation des planches de la dernière rangée.

REMARQUE : Avant de positionner la dernière planche de terrasse, placer les attaches d'extrémité sur le côté interne de la solive de rive en fixant celles-ci avec une vis insérée perpendiculairement dans chaque attache jusque dans la solive. Applicable uniquement pour l'installation d'une planche inférieure plate. Les attaches de début/fin/d'extrémité ne sont pas approuvées pour fixer les planches munies d'une base festonnée.

REMARQUE : Utiliser une planche avec un rebord carré pour créer une apparence uniforme et finie le long du périmètre de la terrasse.

- Après le positionnement de la dernière planche de terrasse, la fixer en insérant la vis dans l'attache à un angle de 90 degrés jusque dans la planche. S'assurer que la vis est entièrement insérée et qu'elle tire la planche vers le bas. L'espacement entre les planches doit être de 12 po (304,8 mm) au maximum. La surface de la dernière lame peut également être fixée en place à l'aide de vis pour composite affleurant avec la surface ou à l'aide d'attaches de surface dissimulées.

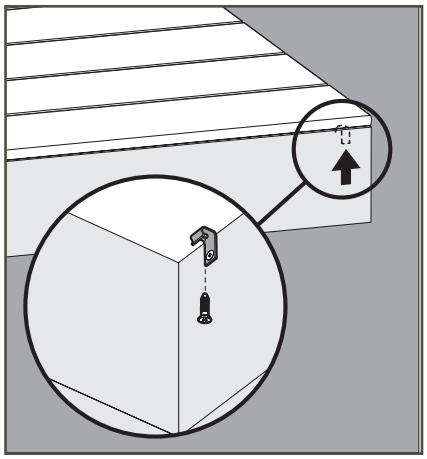

REMARQUE : Lorsque l'épaisseur de la solive de rive excède 1-½ po (38,1 mm), des attaches d'extrémité devraient être fixées au rebord externe de la solive.

Fiberon[MD] EDGE[MD] et Fiberon EDGEX[MD] - Installation d'attaches dissimulées

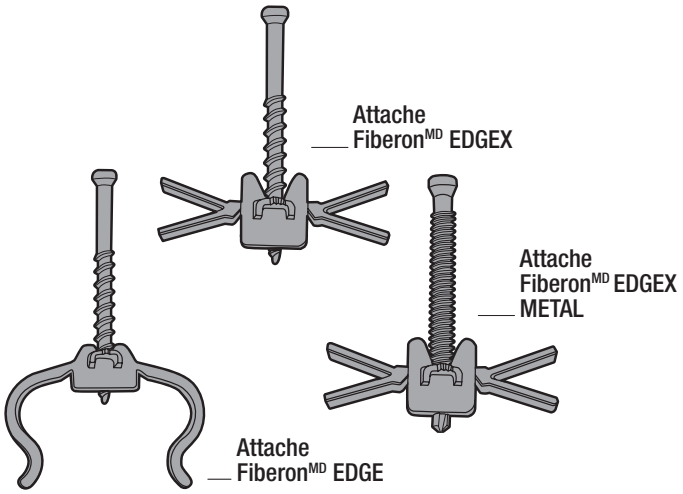

REMARQUE : Utilisez les attaches Fiberon EDGEX pour installer les planches de terrasse jusqu'à un angle de 45 degrés. Il est possible d'utiliser les attaches Fiberon EDGE, mais cela exigerait de retirer les pattes des attaches.

REMARQUE : Il ne faut pas utiliser de visseuse à chocs lors de l'installation d'attaches dissimulées Fiberon EDGE ou Fiberon EDGEX.

REMARQUE : Les attaches Fiberon EDGEXMETAL[MD] sont offertes avec une vis différente pour un perçage dans une ossature de solive métallique de calibre 14-18. Le processus d'installation est le même pour Fiberon EDGEX.

REMARQUE : Les planches rainurées ne devraient pas être utilisées comme planches périmétriques, à moins d'installer une bordure de manière appropriée pour couvrir les rainures exposées, ou si la rainure est contre un mur ou une autre structure solide.

1 Préparer les planches à rebords rainurés.

- Après avoir installé les premières planches d'extrémité (p. 8), insérer des attaches dissimulées Fiberon EDGE et Fiberon EDGEX dans la planche de terrasse, en la centrant sur les solives.
- Pour les attaches Fiberon EDGE, placer une attache sur la solive avec le gousset dans la rainure.
- Pour les attaches Fiberon EDGEX, pincer les ailettes de l'attache ensemble et faire glisser l'attache dans la rainure.
- Les deux types d'attache sont conçus pour rester en place jusqu'à ce que vous soyez prêt à les fixer.

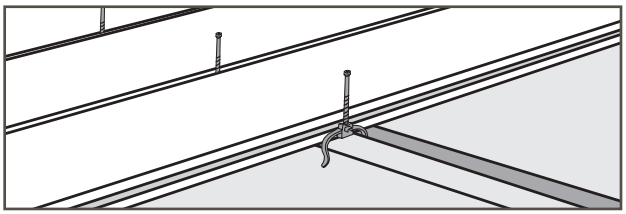

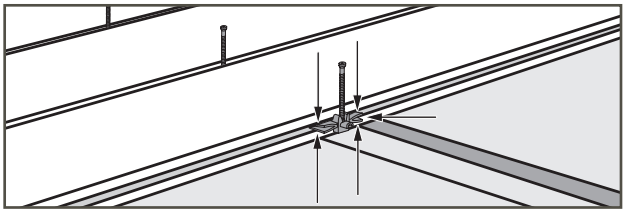

2 Installation des planches/rangées restantes.

- Placer la planche suivante contre les attaches.

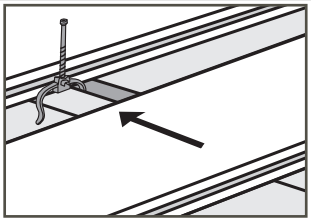

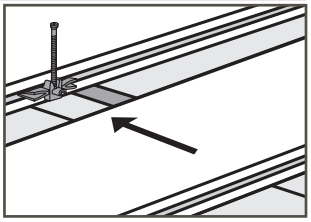

3 Fixer les planches.

- S'assurer de respecter l'espacement bout à bout adéquat et de tenir les planches solidement tout en les fixant et en les bloquant en place avec le CAMO[MD] LEVER[MD] (vendu séparément).
- Visser toutes les attaches entre les planches. Utiliser le guide NEVER-MISS[MC] (compris dans le seau) pour une installation manuelle rapide, ou l'outil CAMO DRIVE[MC] (facultatif) pour procéder à la fixation debout.
- Répéter l'installation des attaches et positionner les planches de manière à couvrir la surface de la terrasse. Voir la section « Installation des planches de la dernière rangée » (p. 8) pour achever la terrasse.

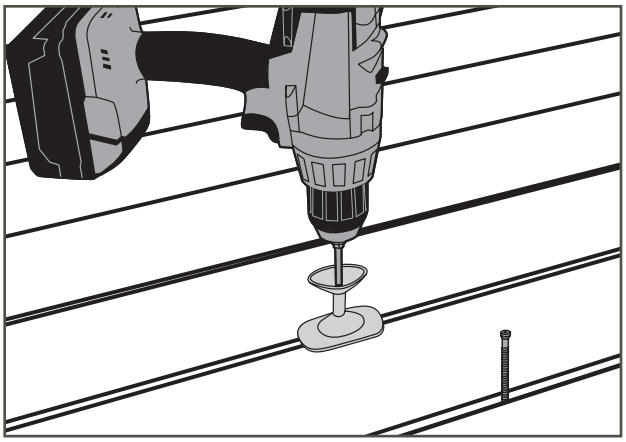

Installation d'un joint d'about avec des attaches Fiberon EDGE

1 Retirer les pattes de l'attache Fiberon EDGE.

- Lorsque les extrémités de deux planches se rejoignent, laisser un espacement de planche approprié d'une extrémité à l'autre et centrer le jeu final sur la solive.
- Vous aurez besoin de quatre attaches pour chaque joint d'about (deux de chaque côté). Retirer les pattes de l'attache Fiberon EDGE de façon à ce qu'elles reposent côte à côte sur la solive/cale.

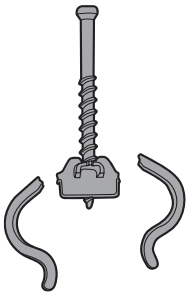

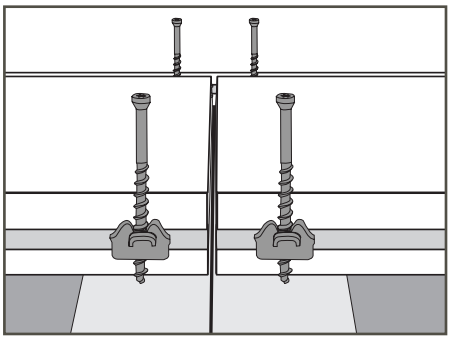

2 Fixer les attaches.

- Avec les planches positionnées correctement, placer les attaches dans la rainure, centrées sur les joints des deux côtés des planches. Fixer partiellement les vis pour les tenir en place jusqu'à l'installation de la planche suivante, puis serrer complètement toutes les vis.

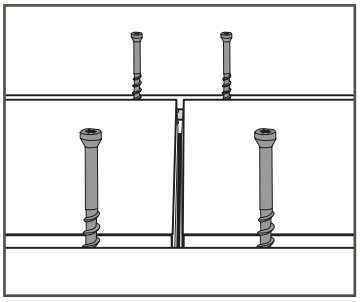

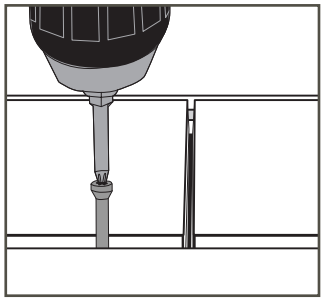

Installation d'un joint d'about avec des attaches Fiberon EDGEX

1 Mettre quatre attaches Fiberon EDGEX.

- Lorsque les extrémités de deux planches se rejoignent, laisser un espacement de planche approprié d'une extrémité à l'autre, centrer le jeu final sur la solive et utiliser quatre attaches Fiberon EDGEX (deux de chaque côté des extrémités de planche) pour les fixer.

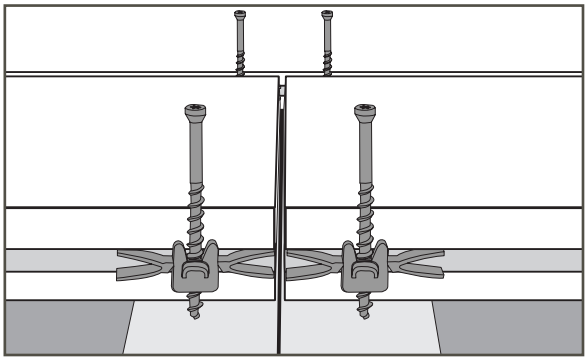

2 Fixer les vis.

- Avec les planches positionnées correctement, placer les attaches dans la rainure, centrées sur les joints des deux côtés des planches. Fixer partiellement les vis pour les tenir en place jusqu'à l'installation de la planche suivante, puis serrer complètement toutes les vis.

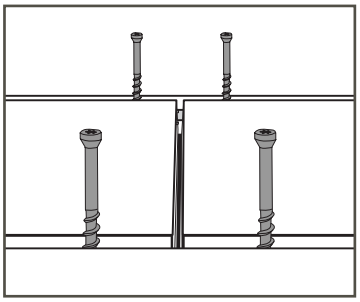

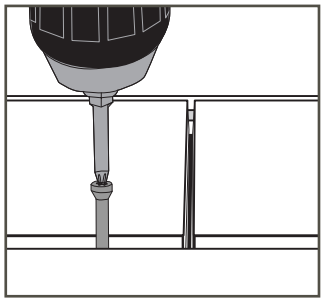

Installation d'attaches universelles dissimulées Fiberon^{MD} Phantom^{MD} pour planches de terrasse en PE à rebord rainuré uniquement

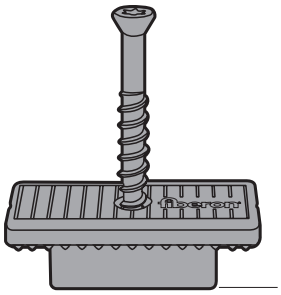

Attache universelle Fiberon^{MD} Phantom avec vis préinsérée

REMARQUE : L'attache universelle Fiberon Phantom procure un écart de 3/16 po (4,8 mm) entre les rebords de chaque planche et elle est conçue pour avoir une largeur de 1-½ po (38,1 mm) afin de couvrir entièrement la solive et d'améliorer davantage l'esthétique des attaches dissimulées.

REMARQUE : Les planches rainurées ne devraient pas être utilisées comme planches périmétriques, à moins d'installer une bordure de manière appropriée pour couvrir les rainures exposées, ou si la rainure est contre un mur ou une autre structure solide.

1 Préparer les planches à rebords rainurés.

- Après avoir installé les planches de la première rangée (p. 8), insérer l'attache universelle Fiberon Phantom dans le rebord rainuré de la planche de terrasse en alignement avec le centre de chaque solive. Pour plus de commodité, les vis sont préinsérées.

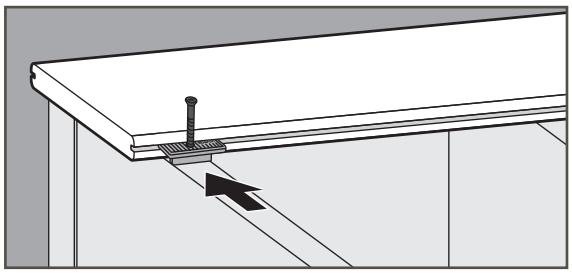

2 Fixer les attaches.

- À l'aide de l'embout en étoile T-15 inclus, enfoncer la vis verticalement, sans aucun angle, jusqu'à ce qu'elle soit à affleurement avec la fraisure. Pour certaines planches il peut être préférable de ne pas serrer la vis complètement et d'installer la pièce suivante avant de serrer la vis. Prendre soin de ne pas trop serrer la vis pour éviter la rupture ou le fléchissement de l'attache. L'utilisation d'une visseuse munie d'un embrayage est très efficace pour cette application.

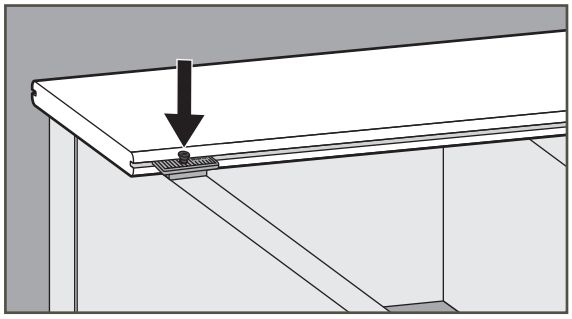

3 Installation des planches/rangées restantes.

- Glisser la deuxième planche de terrasse en place et pousser ou taper celle-ci vers l'avant de manière à ce qu'elle soit en affleurement avec l'attache pour terrasse Fiberon Phantom. Si elle n'est pas immobile, enfoncer la vis verticalement sans aucun angle jusqu'à ce que la planche soit à affleurement avec la fraisure. Installer le reste des attaches Fiberon Phantom à l'entrecroisement de chaque solive avec la planche de terrasse.
- Répéter l'installation des attaches et positionner les planches de manière à couvrir la surface de la terrasse. Voir la section « Installation des planches de la dernière rangée » (p. 8) pour achever la terrasse.

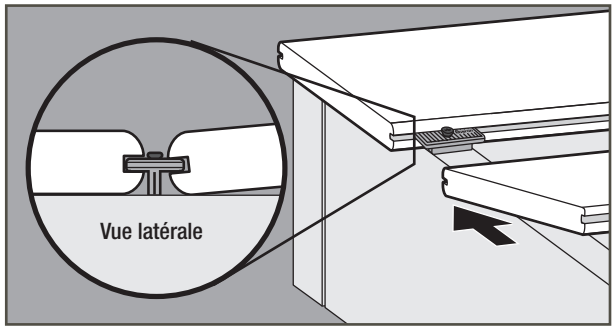

4 Installation des joints d'about.

- Lorsque les extrémités de deux planches se rejoignent, laisser un espacement approprié d'une extrémité à l'autre et utiliser une seule attache dissimulée Fiberon Phantom universelle pour fixer les extrémités des planches.

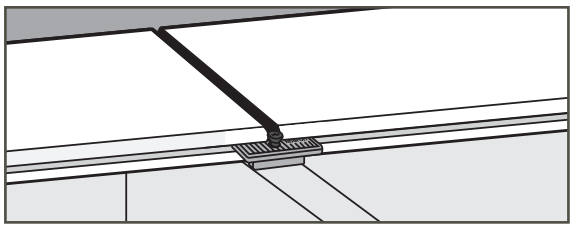

Procédure relative aux attaches universelles dissimulées pour le remplacement de planches de terrasse endommagées

1 Desserrer les attaches de la solive.

- Desserrer les attaches maintenant la planche endommagée jusqu'à ce que la planche et les attaches puissent glisser librement.

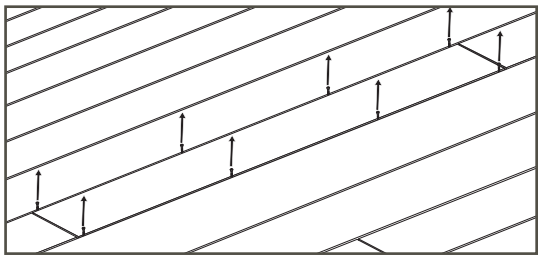

2 Retirer la planche endommagée.

- Faire glisser les attaches à une extrémité et faire glisser la planche endommagée hors du plancher de la terrasse.

REMARQUE : Si la terrasse a un encadrement et que vous n'êtes pas en mesure de faire glisser la planche endommagée à l'extérieur, il pourrait être nécessaire de retirer les planches d'ossature pour accéder à la planche endommagée.

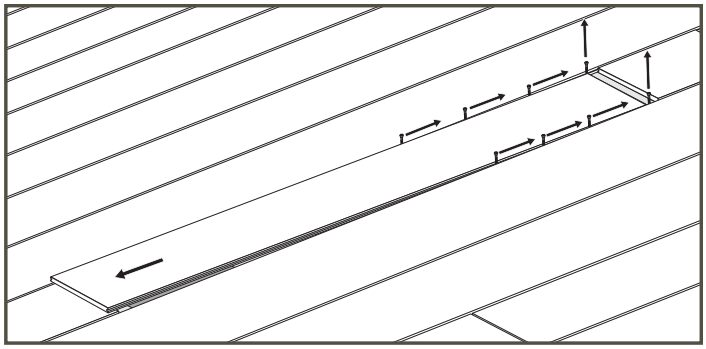

3 Insérer une nouvelle planche de terrasse.

- Nettoyer tout débris restant sur les solives, aligner les attaches avec les rainures et faire glisser la planche de rechange dans le plancher de terrasse tout en faisant glisser les attaches dans les rainures pour aligner les solives.

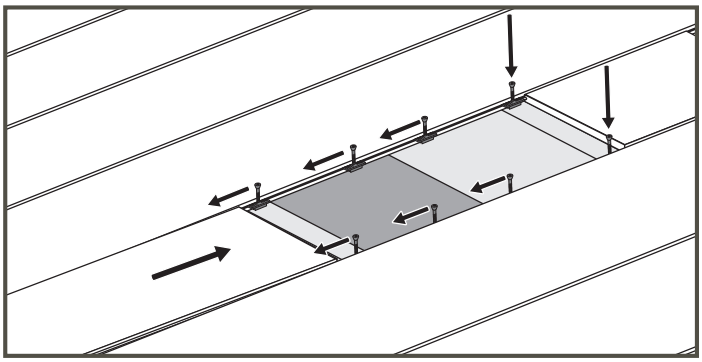

4 Fixer la nouvelle planche.

- S'assurer qu'il existe un espacement bout à bout adéquat.
- Resserrer les vis de fixation solidement dans la solive.

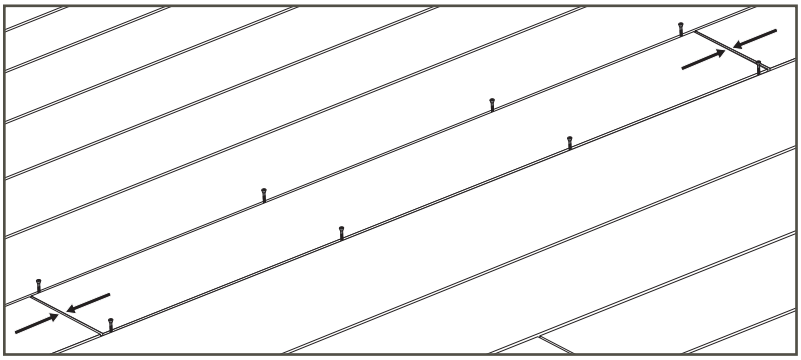

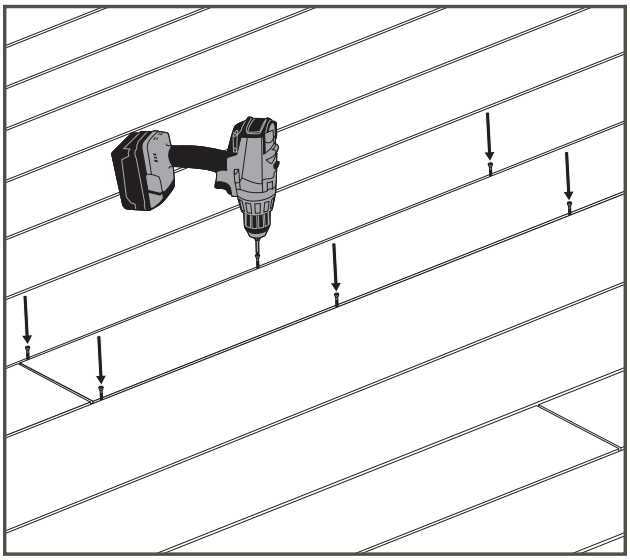

Installation des attaches

Toujours veiller à visser les attaches de surface selon un angle de 90 degrés par rapport à la surface de la terrasse, en installant deux attaches à chaque jonction avec une solive. Ne pas visser les vis en angle dans la solive. Ajouter plutôt des solives supplémentaires afin de permettre une installation perpendiculaire des attaches de surface aux extrémités de la planche. Espacer les solives en parallèle aux joints d'about aide également au drainage autour des extrémités de planche.

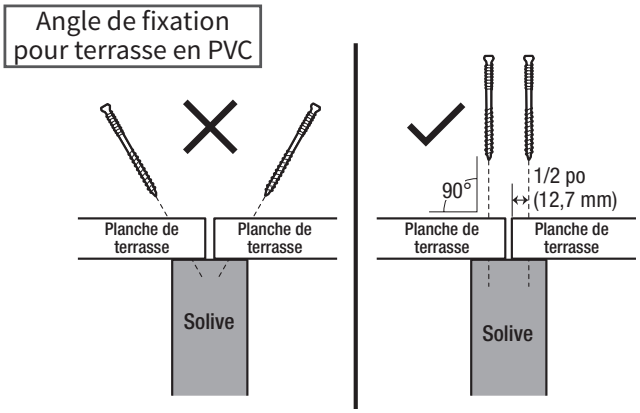

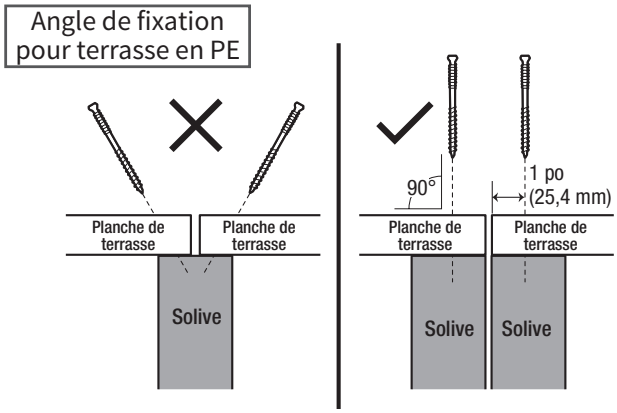

Exigences relatives aux attaches de terrasse

Toutes les marques de planches de terrasse Fiberon[MD] peuvent être fixées avec deux attaches à chaque emplacement de solive. Utiliser uniquement des vis conçues pour les terrasses en composite. Fiberon recommande d'utiliser les vis Cap-Tor[MD] xd de marque Fiberon de Starborn[MD] Industries pour des vis assorties à la couleur des planches de terrasse. Ne pas utiliser d'attaches de surface ordinaires galvanisées ou de vis à tête évasée traditionnelles. Pour de meilleurs résultats, utiliser minimalement deux vis en acier inoxydable nº 8 x 2-½ po (64 mm) ou pour terrasse à revêtement en composite à chaque emplacement de solive. Il est aussi possible d'utiliser les systèmes d'attache de surface dissimulée, comme Fiberon Starborn Pro Plug, car ces vis sont conçues spécifiquement pour les terrasses en composite et empêchent l'effet « champignon », ce qui produit une meilleure apparence du projet.

Pour de meilleurs résultats

1. Les têtes des vis doivent affleurer avec la surface de la planche ou fraisées si les attaches de surface dissimulées sont utilisées avec des bouchons de couleur assortie (p. 13).
2. Il est nécessaire de percer des avant-trous aux extrémités de la planche dans les climats froids afin d'éviter le fendillement immédiat ou ultérieur. Ceci est recommandé pour les attaches avec vis en surface. Un pré-perçage de tous les trous donnera au projet une meilleure apparence.
3. Éviter de trop serrer les attaches, car cela peut entraîner un fendillement des extrémités des planches et éventuellement un fendillement près des autres attaches.
4. Des attaches bien alignées ont une apparence plus soignée et sont moins visibles que des attaches mal alignées. Utiliser une craie blanche, des planches droites ou des cordeaux comme gabarit pour installer les attaches. Ne jamais utiliser de craie colorée.

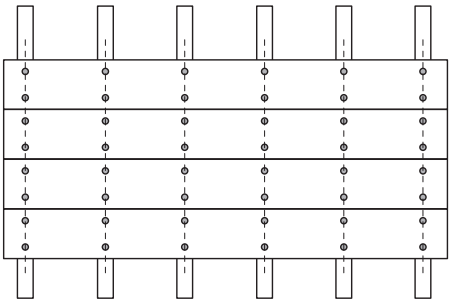

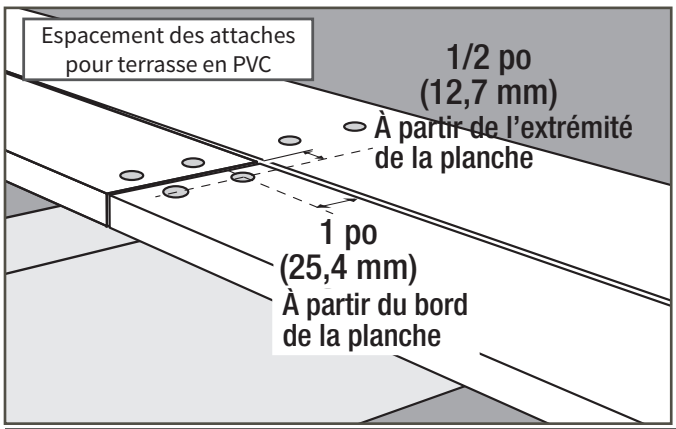

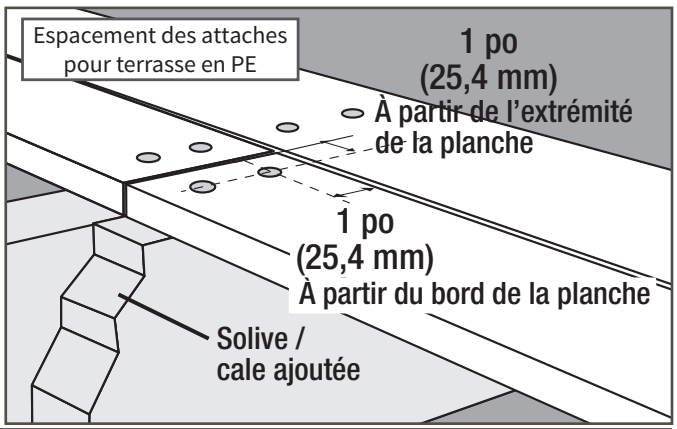

Installation d'attaches de surface dissimulées

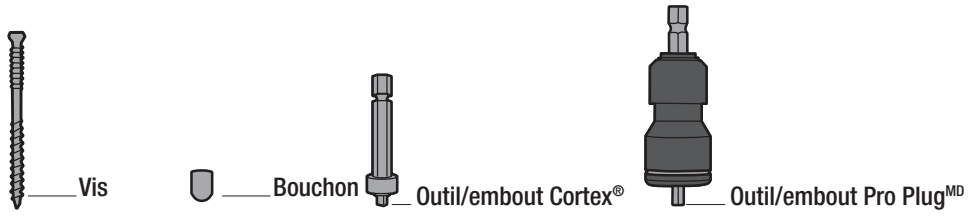

Exigences relatives aux attaches

Les systèmes d'attaches de surface dissimulées sont la façon la plus rapide et la plus facile de dissimuler les têtes de vis sur les escaliers, les planches périmétriques et les planches de surface d'une terrasse à rebord carré. Il s'agit également de l'attache idéale pour le remplacement des planches de terrasse. Les bouchons sont offerts dans une gamme de couleurs agencées aux planches de terrasses Fiberon^MD (ne pas utiliser avec ArmorGuard ou Veranda).

Les systèmes d'attaches dissimulées en surface Cortex et Pro Plug sont disponibles. Pour obtenir de plus amples renseignements, contactez le service à la clientèle de Fiberon.

IMPORTANT : Pour obtenir la garantie complète au format papier, des informations supplémentaires ou notre assistance, consulter la page fiberondecking.com.

Les systèmes d'attaches dissimulées en surface sont conçus pour les structures de terrasses élevées traditionnelles. Les applications suivantes nécessitent une méthode de fixation différente ou des instructions plus poussées et annuleront les garanties des attaches :

- **Systèmes à dormants : la charpente repose directement sur le sol ou la plateforme de toit.**
- **Quais ou terrasses dont les poutres de charpente sont en contact constant avec l'eau de mer.**
- **Espace restreint lorsqu'il y a moins de 1-½ po (38,1 mm) de dégagement de deux côtés de la terrasse.**
- **les travaux de rénovation après arrachement d'anciennes lames de terrasse, utilisant une ossature existante pour soutenir la nouvelle terrasse ;**
- **Les matériaux de terrasse ayant une épaisseur autre que l'épaisseur standard de 15/16 po (24 mm) avec une base à profilé plat.**

Installation

1 Pré-perçage des trous d'attache.

REMARQUE : Des avant-trous sont nécessaires aux extrémités des planches et lorsque les températures sont inférieures à 40 degrés Fahrenheit (4,4 degrés Celsius).

REMARQUE : Le retrait minimal des attaches établi à 1 po (25,4 mm) pour les joints de bout en bout de terrasse en PE nécessite des solives doubles ou des cales supplémentaires pour permettre à l'attache d'être vissée de façon perpendiculaire.

Pour les planches de terrasse en PVC, placez les trous d'attache à au moins 1/2 po (12,7 mm) des extrémités de planche et pour les planches de terrasse en PE, les trous doivent se trouver à au moins 1 po (25,4 mm) des extrémités de planche. Positionner tous les trous d'attache à au moins 1 po (25,4 mm) des côtés des planches; terrasse en PVC et PE. Pour éviter le fendillement aux emplacements des attaches, percer des avant-trous pour toutes les vis avec un embout de 1/8 po (3,2 mm) ou de 5/32 po (4 mm). Maintenir la perceuse perpendiculaire à la surface de la terrasse afin de percer un avant-trou approprié et de retirer le surplus de matériau.

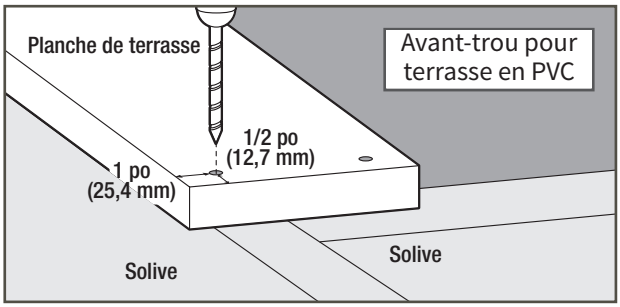

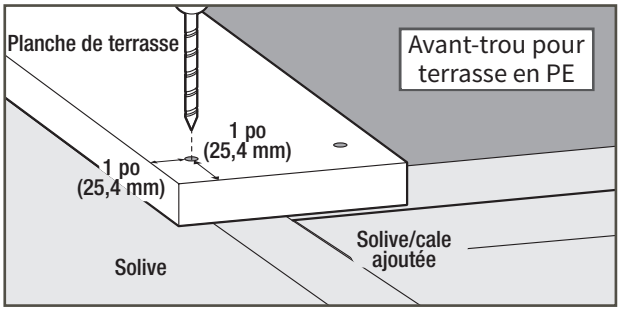

REMARQUE : Pour de meilleurs résultats dans la réalisation d'avant-trous, utiliser une perceuse avec fil ou à batterie à vitesse variable ou à couple élevé. Une vitesse initiale réduite facilite le début du vissage. Maintenir une pression continue vers le bas pendant le vissage.

Installation d'attaches de surface dissimulées (suite)

2 Installation des attaches.

- À l'aide de l'outil d'installation (embout), enfoncer l'attache (vis) au niveau prédéfini sous la surface de la terrasse, en s'assurant que l'attache reste perpendiculaire à la surface. Installer deux attaches à tous les emplacements de solives et/ou limons d'escalier.

REMARQUE : Remplacer régulièrement les embouts usés par un embout neuf. Nous recommandons le remplacement à toutes les 125 vis.

REMARQUE : Si la vis est endommagée pendant le vissage, ne pas continuer. Suivre les instructions dans la section « Retrait des bouchons et des vis endommagés » du présent manuel (ci-dessous).

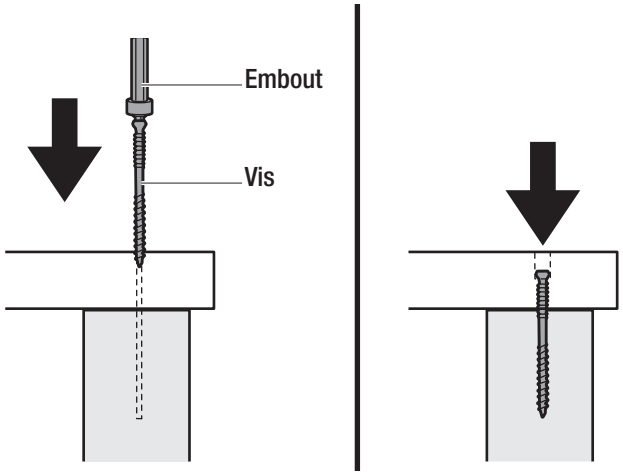

3 Insérer les bouchons.

- S'assurer que le trou foré ne comporte ni débris ni d'humidité. Placer le bouchon dans le trou foré et frapper légèrement avec un marteau à panne lisse jusqu'à ce que le bouchon soit à affleurement avec la surface de la terrasse.

REMARQUE : Chaque boîte d'attaches contient des bouchons supplémentaires. On recommande de conserver ces bouchons au cas où des planches doivent être retirées et remplacées ultérieurement, puisque les bouchons sont détruits lorsqu'ils sont retirés et ne sont pas vendus séparément.

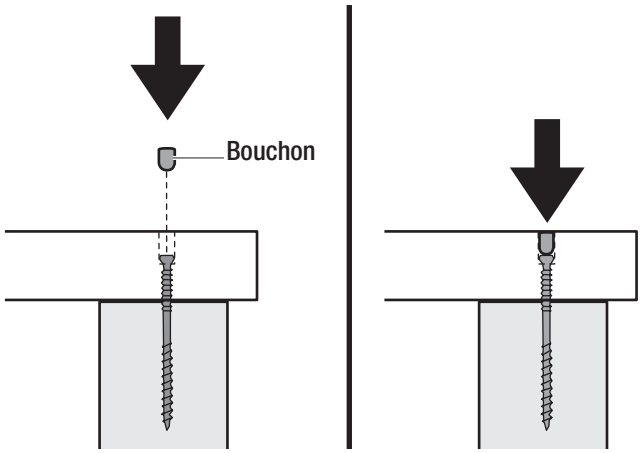

Retrait des vis ou des bouchons endommagés

- Pour éviter d'endommager la surface de la terrasse, mettre du papier-cache autour de la vis ou du bouchon à retirer. Nettoyer immédiatement tout débris produit une fois le travail achevé.
- Les bouchons existants peuvent être retirés en enfonçant une vis de garniture (no 7 ou plus petite) jusqu'à ce que celle-ci atteigne la tête de vis sous le bouchon. Retirer le bouchon. Bien insérer l'embout no 1 standard (pas l'outil d'installation) dans le creux de la vis avant de dévisser. À la vitesse lente, dévisser la vis hors de la terrasse. Une perceuse à percussions offre les meilleurs résultats lors du retrait d'une attache.
- Si la tête d'une vis endommagée est au-dessus de la surface de la terrasse, retirer l'embout de la perceuse et ouvrir le mandrin assez grand pour agripper la tête de la vis. Serrer le mandrin fermement autour de la tête et régler la perceuse en mode inverse. À faible vitesse, retirer lentement l'attache de la terrasse.

REMARQUE : Si vous préférez utiliser une pince-étau, agripper la tête de vis, mais s'assurer de protéger la surface de la terrasse contre les marques d'outil en prévoyant un dégagement suffisant entre l'outil et la surface.

- Si la tête de la vis endommagée est au niveau de la surface ou légèrement sous la surface, employer les options suivantes dans l'ordre : (1) Utiliser une perceuse à percussion avec un nouvel embout standard no 1 carré; régler l'outil en mode inversé, centrer le poids sur la perceuse et retirer lentement la vis; (2) utiliser un embout carré no 2 et enfoncer l'embout dans la tête de la vis avec quelques coups fermes de marteau; à l'aide d'une douille ou d'une extension préinstallée sur la perceuse, glisser soigneusement la partie ouverte sur l'embout no 2; ensuite, à faible vitesse, dévisser la vis.

Installation de contremarches

Installation de contremarches

Les contremarches sont destinées à servir de revêtement non structural pour les limons. En outre, elles ne sont pas adaptées pour les surfaces de terrasse ou les applications structurales. Les contremarches sont fixées à chaque limon d'escalier espacé au maximum de 12 po (304,8 mm) d'intervalle avec deux vis sur la surface, de centre à centre. Le système de bordure Starborn[MD] peut être utilisé pour fixer des contremarches afin de rester constant avec la fixation des bordures, pourvu que les contremarches soient fixées selon un espacement de 12 po (304,8 mm) au maximum. Enfoncer toujours les attaches de surface à un angle de 90 degrés par rapport à la surface de la planche et pas plus près que 25,4 mm (1 po) des extrémités et des bords de la planche. Réaliser préalablement des trous de vis pour éviter le champignonnage. Ne pas trop serrer les vis afin de ne pas créer de flambage ni de fissures. Installer en observant un espacement de 1/16 po (1,6 mm) entre les extrémités à des températures supérieures à 50 degrés Fahrenheit (10 degrés Celsius) et un espacement de 1/8 po (3 mm) à des températures inférieures à 50 degrés Fahrenheit (10 degrés Celsius).

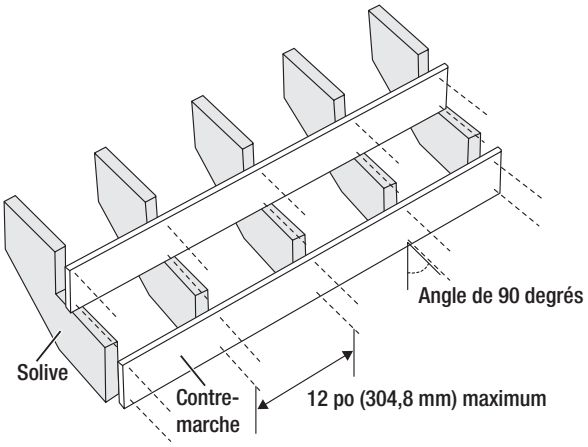

Installation de bordures

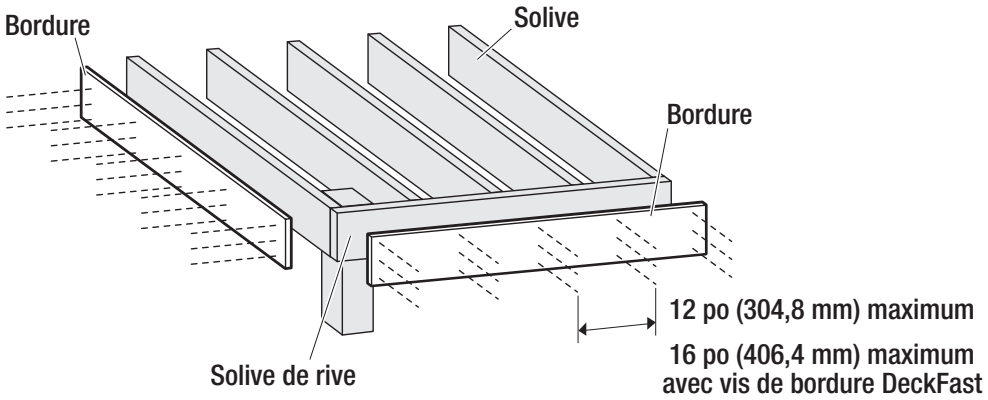

Installation de bordures en PVC

La bordure est fixée avec une combinaison de vis et d'adhésif de construction à base d'uréthane/acrylique de haute qualité pour l'extérieur afin d'éviter la déformation thermique. Appliquer aussi en zigzag un cordon d'adhésif à l'arrière (côté lisse) de la planche sur toute la longueur et à au moins 2 po (50,8 mm) des bords et des extrémités. Poser l'ensemble du côté grain de la bordure vers l'extérieur et les pointes de grain pointant dans le même sens pour assurer une cohérence visuelle. Utiliser trois vis sur la face à un maximum de 12 po (304,8 mm) d'intervalle. Il est possible d'augmenter l'espacement à un maximum de 16 po (406,4 mm) de centre à centre lorsqu'on utilise le SYSTÈME D'ATTACHE DE BORDURE STARBORN[MD]. Toujours enfoncer les attaches de surface à un angle de 90 degrés par rapport à la surface de la planche et pas plus près que 1/2 po (12,7 mm) des extrémités de planche et que 1 po (25,4 mm) des côtés. Procéder à l'installation sans jeu entre les extrémités à des températures supérieures à 50 degrés Fahrenheit (10 degrés Celsius). Laisser un jeu de 1/8 po (3 mm) entre les extrémités à des températures inférieures à 50 degrés Fahrenheit (10 degrés Celsius). La bordure est destinée à servir de revêtement non structural pour les solives, les contremarches et les limons. En outre, elle n'est pas adéquate pour les surfaces de terrasse ou les applications structurales. Ne pas trop serrer les vis afin de ne pas créer de flambage ni de fissures.

Installation de bordures en PE

La bordure est fixée avec trois vis sur la surface de la planche à un maximum de 12 po d'intervalle (304,8 mm). Il est possible d'augmenter l'espacement à un maximum de 16 po (406,4 mm) au centre lorsqu'on utilise le système de bordure Starborn[MD] et la bordure du système Starborn Pro Plug[MD]. Enfoncer toujours les attaches de surface à un angle de 90 degrés par rapport à la surface de la planche et pas plus près que 25,4 mm (1 po) des extrémités et des bords de la planche. Réaliser des avant-trous aux extrémités de la planche afin d'éviter le fendillement immédiat ou éventuel. Installer en observant un espacement de 1/8 po (3 mm) entre les extrémités à des températures supérieures à 50 degrés Fahrenheit (10 degrés Celsius) et un espacement de 3/16 po (4,8 mm) à des températures inférieures à 50 degrés Fahrenheit (10 degrés Celsius). La bordure est destinée à servir de revêtement non structural pour les solives, les contremarches et les limons. En outre, elle n'est pas adéquate pour les surfaces de terrasse ou les applications structurales. Ne pas trop serrer les vis afin de ne pas créer de flambage ni de fissures.

Beautiful outdoor living built for life.®

1-800-573-8841

fiberondecking.com

Conserver ce manuel aux fins d’une consultation ultérieure.
Pour obtenir les plus récentes exigences d’installation, visitez-nous au www.fiberondecking.com.

©2021 Fiberon. Tous droits réservés. FIBERON et le logo Fiberon sont des marques de commerce de
Fiber Composites, LLC. Les marques déposées le sont aux États-Unis et pourraient l’être dans d’autres pays.

FIB-0354-LIT 4/21